TV SYNT AX PELLET

- Altezza utile camera 22 cm
- Predisposizione per applicazione pala autonomatica
- Un vaporizzatore in ogni camera lato destro
- Camera predisposta per vaporizzatore supplementare
- Comando vaporiere con elettrovalvole
- Cappa con aspiratore vapori a doppia velocità
- Valvola scarico decompressione camera posizionata in bocca
- Predisposizione per serranda chiusura camino motorizzata (optional)
- Pulsantiera elettromeccanica con termostato di riserva
- Piani di cottura in cemento armato
- Termostato di sicurezza
- Portine bocca con cristallo smontabile basso emissivo
- Sicurezze garantite dal marchio CE
- Kit aiuto tiraggio

ARRIVO FORZA MOTRICE	400/3N~/50
TUBAZIONE ACQUA FREDDA	Diametro 1/2" GAS
TUBAZIONE SCARICO ACQUA VAPORIERE	Diametro 1" GAS
SCARICO FUMI	Diametro 250 mm
SCARICO VAPORE	Diametro 250 mm

5 camere

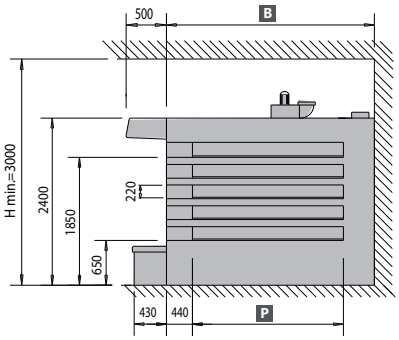

6 camere

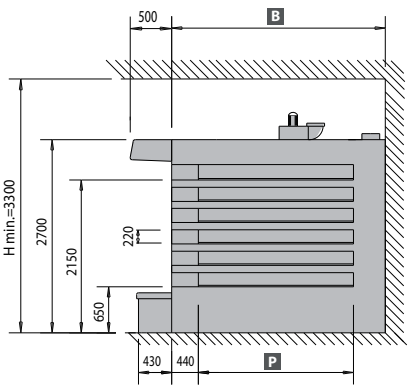

7 camere

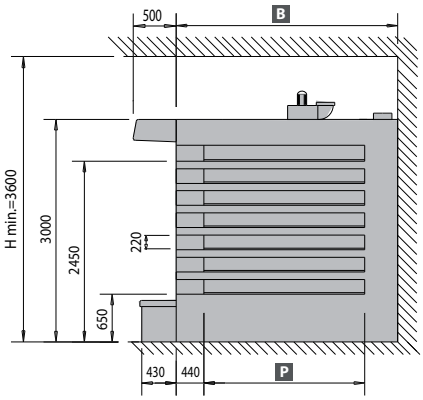

Mod. 186

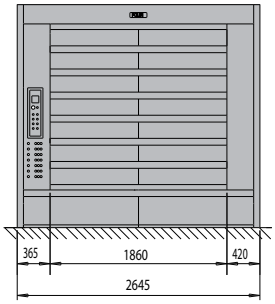

	Camere	Dimensioni camere		Dimensioni ingombro		Potenza installata		Passaggio min. porta	Peso
		Altezza	Profondità	Lunghezza	Profondità	Termica	Elettrica		
	n°	mm	mm	mm	**P** mm	kcal/h	kW	mm	kg
15,8/186x170-5	5	220	1700	2645	2430	78.000	2,7	650x2250	5400
18,9/186x170-6	6	220	1700	2645	2430	90.000	2,7	650x2250	5900
22,1/186x170-7	7	220	1700	2645	2430	98.000	2,7	650x2850	6400
20,0/186x214-5	5	220	2140	2645	2870	90.000	2,7	650x2250	6550
23,8/186x214-6	6	220	2140	2645	2870	98.000	2,7	650x2250	7200
27,8/186x214-7	7	220	2140	2645	2870	125.000	2,7	650x2850	7850
24,0/186x258-5	5	220	2580	2645	3310	98.000	2,7	650x2250	7300
28,8/186x258-6	6	220	2580	2645	3310	125.000	2,7	650x2850	7850
33,5/186x258-7	7	220	2580	2645	3310	140.000	2,7	650x2850	9000

POLIN

Ing. POLIN & C. S.p.A.
Viale dell'Industria, 9 - 37135 Verona - Italy - Tel. +39 045 8289111 - www.polin.it - polin@polin.it